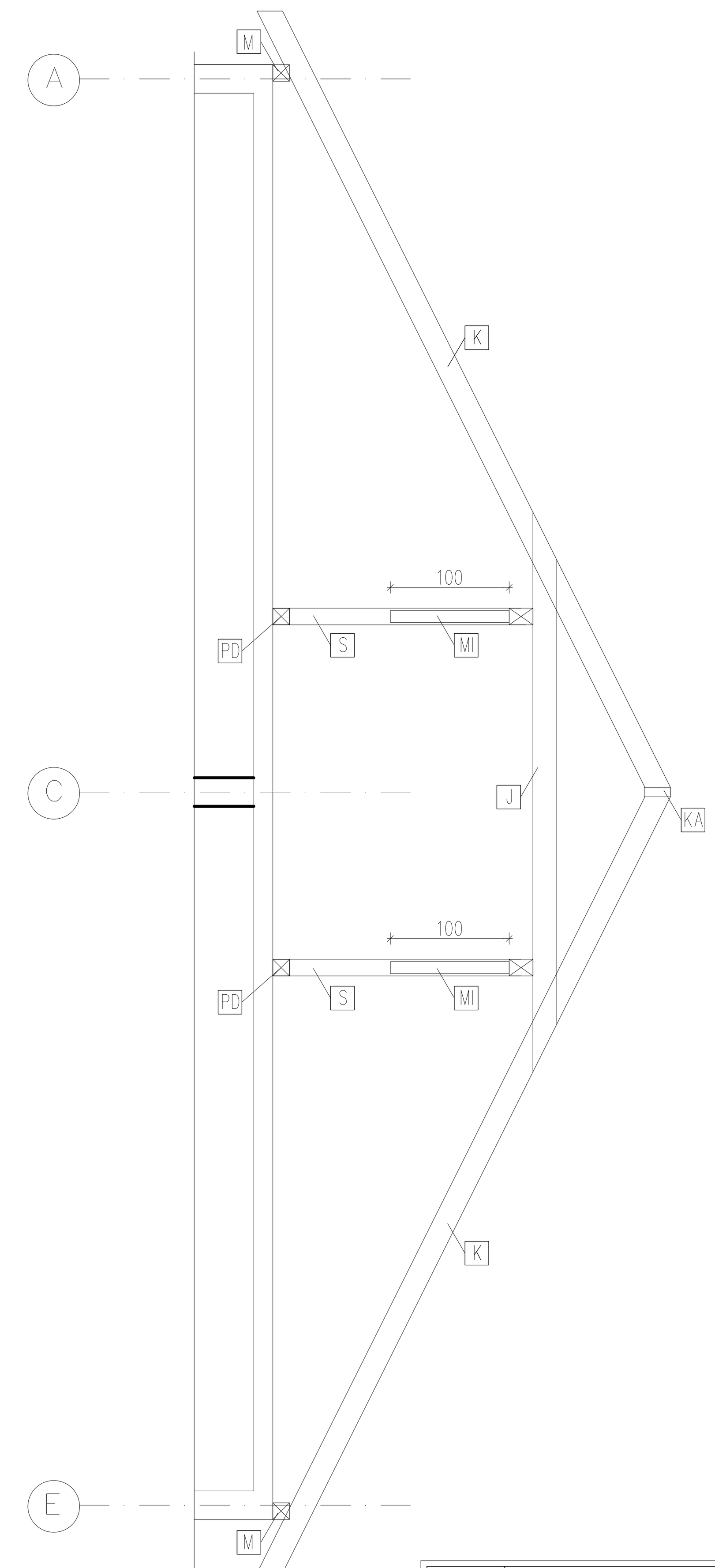

RZUT WIĘŹBY DACHOWEJ
SKALA 1:50

M	– MURŁATA 14x14
P	– PŁATEW 14x20
K	– KROKIEW 10x22
J	– JĘTKA 2x5x20
S	– SŁUPEK 14x14
PD	– PODWALINA 14x12
MI	– MIECZ 10x10

nazwa i adres obiektu budowlanego:	**BUDYNEK MIESZKALNY WIELORODZINNY** położony przy ul. Przemysłowej, w Czyżewie	nr rys. K-21 data: 30.06.2019
nazwa rysunku: P.W.	**WIĘŹBA DACHOWA**	skala: 1:50
autor projektu specjalność konst-bud:	mgr inż. TOMASZ SZLESZYŃSKI nr upr. PDL/0005/PWBKb/18	podpis: